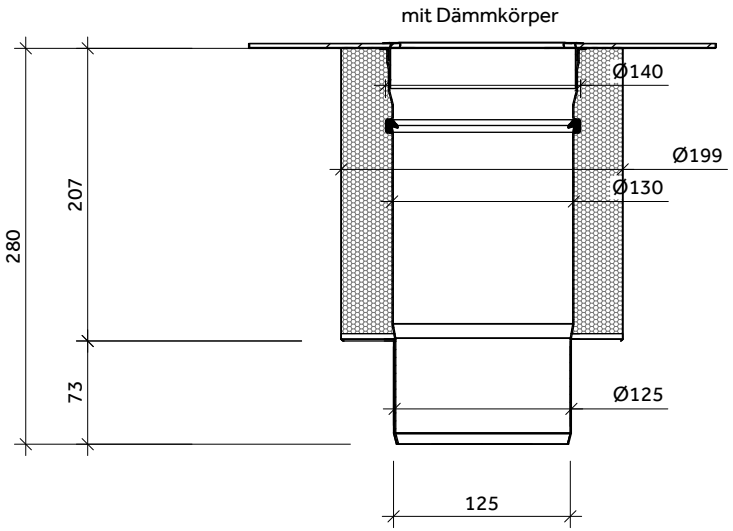

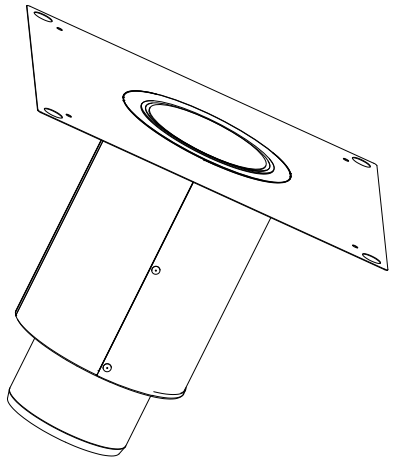

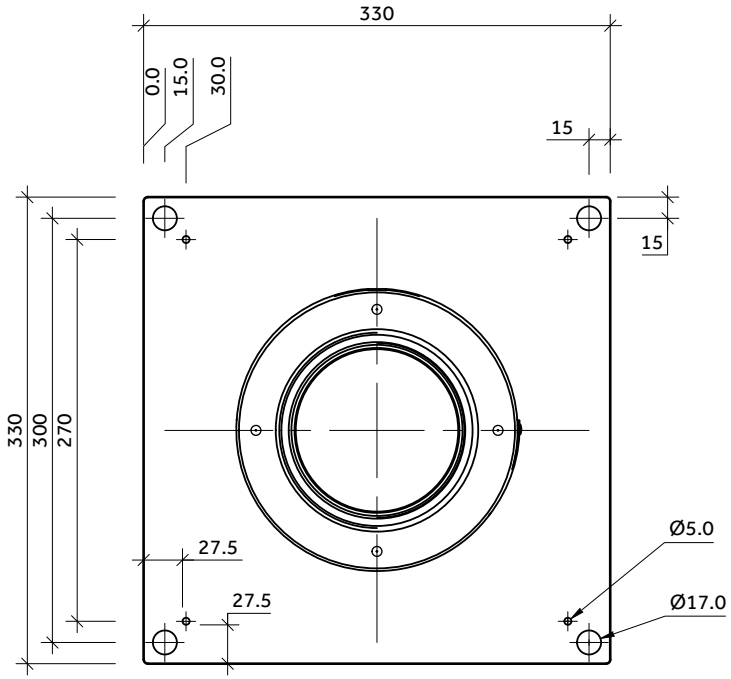

Thema:	Produktdetail, Entwässerung, Wolfin
Bauteil:	Grundelement, DN125
Gez.:	Markus Breitenbach
Gen.:	Christoph Jedek

BMI Deutschland GmbH
Frankfurter Landstraße 2-4
61440 Oberursel

BMI CAD

Rechtliche Hinweise:

Dieses Konstruktionsdetail ist ein allgemeiner Planungsvorschlag, welcher schematisch die Ausführung darstellt. Die einzelnen Schichten und Lagen sind zur besseren Veranschaulichung überhöht dargestellt. Angrenzende Gewerke sind nur schematisch. Der Konstruktionsdetail-Empfehlung kommt keine rechtliche Verbindlichkeit zu und die Anwendbarkeit und Vollständigkeit ist vom Planer/Verarbeiter/Kunden beim jeweiligen Bauvorhaben eigenverantwortlich zu prüfen. Alle Vorgaben und Annahmen sind auf die örtlichen Gegebenheiten anzupassen bzw. abzustimmen.
Die technischen Vorgaben in den Herstellerunterlagen sind zu beachten.
Das Konstruktionsdetail verliert bei Erscheinen einer Neuausgabe seine Gültigkeit.

Grundelement, Wolfin, DN 125, 169006

BMI BRAAS BMI icopal BMI VEDAG BMI WOLFIN